Persmap Solar Team Twente

Autopresentatie RED E

Datum: 21 juni 2019

Locatie: De Grolsch Veste

Solar Team Twente

Solar Team Twente bestaat uit negentien studenten van Saxion en Universiteit Twente. Ook zo'n 150 innovatieve partners en meer dan honderd oud-teamleden zijn onderdeel van het sterke netwerk van Solar Team Twente. Samen beoefenen wij topsport en gaan wij de uitdaging aan om de meest efficiënte en snelste zonneauto ter wereld te bouwen. In oktober 2019 staat het solarteam aan de start van de Bridgestone World Solar Challenge. Hier rijden wij met de nieuwe zonneauto RED E ruim 3000 km dwars door de outback van Australië.

In 2017 is het solarteam aangesloten bij de UN Global Goals. Deze Global Goals zijn in 2015 opgesteld door wereldleiders om onder andere klimaatverandering tegen te gaan. Samen met ons grote netwerk dragen wij bij aan het behalen van een aantal van deze duurzame doelen.

Met ons team stimuleren wij innovatieve ontwikkeling en samenwerking. Dit doen wij door onze partners een netwerkplatform te bieden. Daarbij richten wij ons op het inspireren van verschillende generaties, bijvoorbeeld door verschillende onderwijslagen te betrekken bij ons team.

Solarfamily

Het solarteam kent een rijke geschiedenis. Solar Team Twente is ‘Powered By Human Energy!’ Met zeven generaties teamleden en partners stonden wij al aan de start van de Bridgestone World Solar Challenge. Dit jaar is het aan ons, de achtste generatie, om onze droom te verwezenlijken: de meest efficiënte zonneauto ter wereld bouwen.

Zeventien jaar geleden begon de eerste generatie met het bouwen van een zonnewagen. Zij maakte hun droom waar door deel te nemen aan de Bridgestone World Solar Challenge. Met slechts 14 studenten ontwikkelde zij de allereerste Twentse zonneauto, genaamd SolUTra.

Samen met familie Solar Team Twente zijn wij ook deze editie meer dan ooit gedreven om onze droom te realiseren. We nemen deel aan de Bridgestone World Solar Challenge, enerzijds om met onze zonneauto RED E voor de winst te gaan en anderzijds om aandacht te creëren voor de mogelijkheden van duurzame energievormen.

Door het ontwikkelen van een nieuwe zonneauto werken we samen aan de toekomst. We inspireren de jeugd met de mogelijkheden die techniek, innovatie en duurzaamheid te bieden hebben, door bijvoorbeeld excursies te organiseren. Misschien zijn zij wel de volgende generatie Solar Team Twente.

Ons team is zeer gedreven en gaat voor niets minder dan het beste! Wilt u ons helpen de top te bereiken? Word lid van onze familie.

Solar Team Twente, Powered By Human Energy.

RED E

RED E is de achtste zonneauto, gemaakt door Solar Team Twente. De zonneauto verschijnt op 13 oktober aan de start van de Bridgstone World Solar Challenge. De grootste innovaties in deze zonneauto is de keuze voor galliumarsenide (GaAs) zonnecellen, een type zonnecel dat voornamelijk in de ruimtevaart wordt gebruikt.

Zonnecellen
Voorgaande edities reed Solar Team Twente met silicium-cellen, de cellen die in het dagelijks leven te zien zijn op bijvoorbeeld daken van huizen. Deze editie gaat het team voor GaAs-cellen. Dit heeft consequenties voor de oppervlakte van het zonnepaneel. In plaats van $4m^2$ mag er maar $2,64m^2$ aan zonnepaneel op de auto liggen. Dit maakt het mogelijk om de auto een stuk kleiner te maken.

Shinglen
Naast een ander type zonnecel is nog een groot verschil te zien aan het zonnepaneel. De cellen zijn deze editie namelijk “geshingled”. Dit betekent dat de cellen elkaar voor een deel overlappen, waardoor het oppervlakte met zonnecellen veel efficiënter is. Een paneel waarbij de cellen geshingled zijn heeft een effectief oppervlakte van 99,5% terwijl dat zonder 94,3% is.

Lengte
De auto kan door het nieuwe paneel een stuk compacter worden ontworpen. Dit is voornamelijk gunstig voor de aerodynamica van de zonneauto. Hierdoor is de auto bijna 1,5 meter korter dan voorgaande editie. De neus is als het ware van de auto afgehaald.

Compact
Het compacte ontwerp is ook in de zonneauto goed terug te zien. Aangezien vrijwel dezelfde componenten als vorige editie in de auto moeten passen, maar de auto veel kleiner is, moeten de componenten erg efficiënt en compact worden ontworpen. De wielophanging is deze editie herontworpen en gebaseerd op de ophangingen die gebruikt worden in de Formule E.

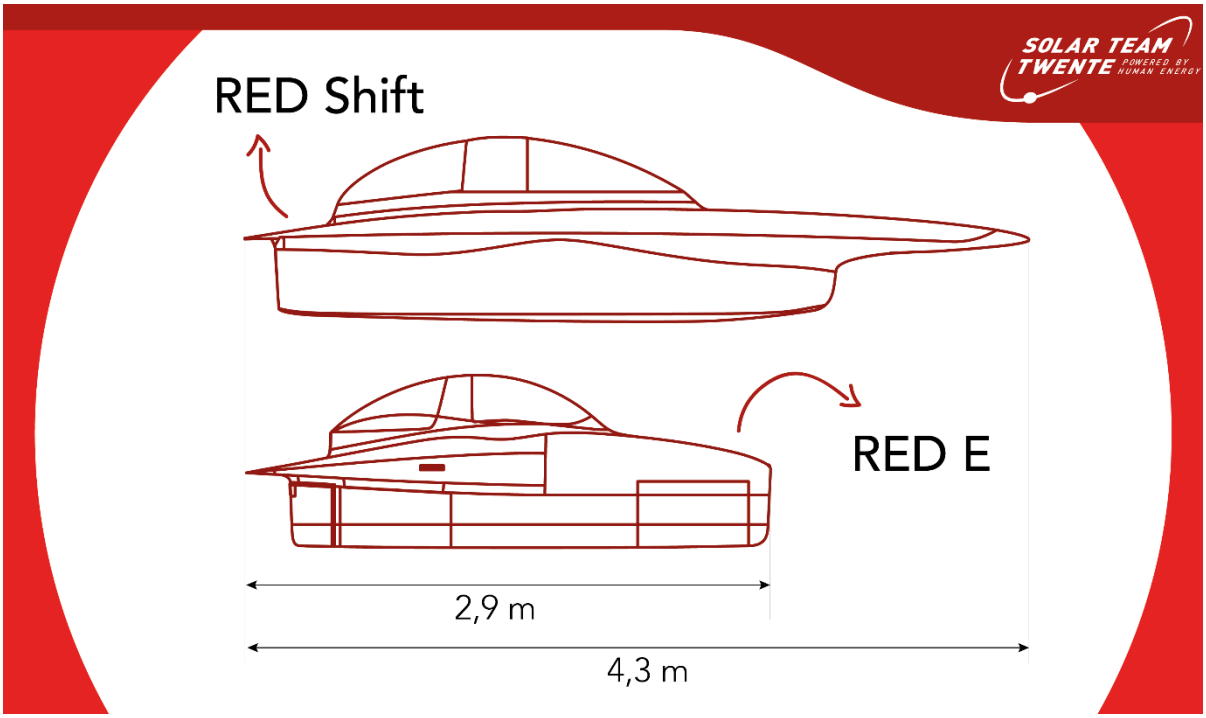

Feiten en cijfers

Algemeen	
Model	Catamaran auto
Materialen	TexTreme carbon, titanium, aluminium
Banden	Michelin Radial X
Verwachte topsnelheid	>130 km/uur
Afmetingen	
Lengte	288 cm
Breedte	143 cm
Hoogte	105 cm
Zonnecellen	
Type	Galliumarsenide (GaAs)
Efficiëntie	>30 %
Oppervlakte	2,64 m^2
Wielophanging	
Type	Gebaseerd op Formule E ophanging
Systeem	Pull-rod systeem
Remsysteem	
Type	Schijfremmen
Electromotor	
Type	Zelf ontwikkeld
Efficiëntie	>95 %
MCU (Motor Controller Unit)	
Type	Zelf ontwikkeld

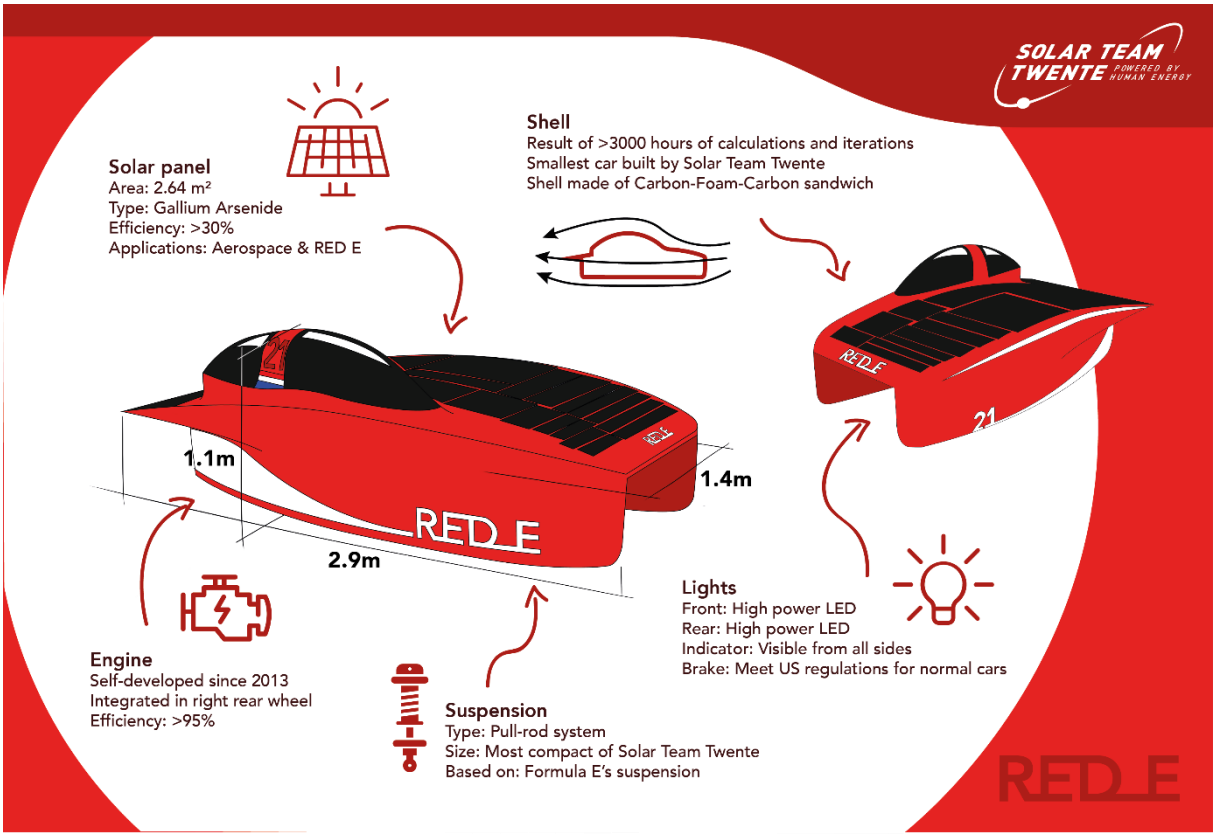

MCU (Motorcontroller Unit)

Deze editie rijdt Solar Team Twente voor het eerst met een zelf ontwikkelde MCU. De MCU is het onderdeel in de auto dat verantwoordelijk is voor de juiste aansturing van de motor. Een motorcontroller zit in elke elektrische auto verwerkt en is het meest essentiële onderdeel. Het systeem zorgt er namelijk voor dat de stroom goed door de motor gaat lopen, zodat de motor roterende kracht levert en de auto op de juiste snelheid vooruit beweegt. Deze editie rijdt Solar Team Twente voor het eerst met een zelf ontwikkelde MCU.

Observeren en bijstellen
Het regelsysteem van een MCU is te vergelijken met een douche. Stel je voor je gaat douchen. Je doet de kraan open en merkt dat de douche te koud is. Vervolgens kies je ervoor om de temperatuur bij te stellen. Je stelt de temperatuur steeds wat bij totdat je de meest aangename temperatuur hebt bereikt. Bij een MCU gaat dat op een vergelijkbare manier. Een MCU observeert en stelt bij, net zoals je zelf onder de douche doet. Ze observeert dat de snelheid niet correct is. Vervolgens stelt ze de kracht bij die nodig is om de juiste snelheid te behalen, net zoals dat je de temperatuur van het water in de douche bijstelt.

Regelsysteem
De raceleider zit in de DMU (Decision Making Unit), de auto die achter de zonneauto rijdt tijdens de race, en bepaalt de gewenste snelheid van RED E. Hij geeft dit door aan de Data-Acquisist die vervolgens een berichtje stuurt via de draadloze verbinding die connectie maakt met alle elektronische onderdelen in de auto in het Controller Area Network (CAN). Via CAN krijgt de MCU door dat zij 90 km/u moet rijden. Dit onthoudt de MCU totdat zij een andere opdracht krijgt van de raceleider. In de tussentijd controleert MCU hoe snel de zonneauto rijdt en kijkt of er meer of minder kracht bij moeten worden gevoerd. De MCU is een regelsysteem waarbij geen menselijke handelingen hoeven te worden verricht.

Langer rijden met dezelfde energie
Wat is er speciaal aan de nieuwe MCU? De MCU van het solarteam is een standaard MCU voor drie fasen, maar dan heel zuinig uitgevoerd, gespecificeerd op een zonneauto met de nieuwste technologieën. Dit zorgt ervoor dat de energie-uitgaven van onze MCU sterk kan worden beperkt ten opzichte van een ingekochte MCU. Onze MCU is uitgerust met componenten van het halfgeleidermateriaal Gallium Nitride. Gallium Nitride componenten zijn nog volop in ontwikkeling. Het ontwerpen van elektronica met Gallium Nitride is erg complex en vereist veel onderzoek en testen. Slechts enkele bedrijven wagen zich aan de nieuwe technologie.

Ontwerpers
Natuurlijk is de MCU een product van Solar Team Twente. Toch kunnen we zeggen dat Jan Lenssen, elektrotechnicus in team 2017, de hoofddesigner is van de MCU. Ook speelt partner 3T Electronics & Embedded Systems een grote rol in het ontwerp van het product. Door te sparren met Jan en verschillende onderdelen van de MCU uit te denken, ontfermen zij zich over de MCU. De MCU is een perfect voorbeeld waarbij wordt gestreefd naar het ontwikkelen van technologieën die toepasbaar zijn in de industrie en in onze zonneauto's. Samen met hun partners zorgen Solar Team Twente er voor dat we het testplatform/proeftuin van de techniek zijn.

Fully Charged

Deze editie draagt het solarteam ook actief bij aan de uitdagingen in de regio. Zo blijkt de 'braindrain', het wegtrekken van studenten naar andere steden, een verschijnsel dat ook in Twente voorkomt. Veel studenten weten niet wat het bedrijfsleven in Twente te bieden heeft. Een groot deel van de jonge talenten die in de regio studeren kunnen niet meer dan drie bedrijven uit de regio opnoemen (Bron: Keeping Talent in Twente).

Bruggen slaan

Solar Team Twente draagt hier aan bij. Als studententeam slaat het solarteam een perfecte brug tussen (partner) bedrijven uit de regio en hun eigen studentenachtergrond. Ook heeft het team nauwe banden met zowel ROC van Twente, Saxion Hogeschool als Universiteit Twente. Op deze manier zijn de contacten met de gehele onderwijskolom erg goed.

Technology lunch

Eerder deze editie organiseerde het solarteam daarom een klein evenement waarbij zij partners de mogelijkheid boden om met een standje te staan. Zes bedrijven presenteerde hun bedrijf en kwamen in contact met ruim 250 studenten van de universiteit.

Fully Charged

Het solarteam besloot om een groter evenement te organiseren, waarbij studenten van o.a. de drie onderwijsinstellingen in contact konden komen met ruim dertig bedrijven uit de regio. Bedrijven uit verschillende sectoren stonden op een bedrijvenmarkt. Onder informele sfeer konden jonge talenten met werknemers praten over hun volgende carrière stap. Naast bedrijvenmarkt waren er sessies om de bedrijven nog beter te leren kennen.

Vervolg

Het solarteam hoopt Fully Charged vaker te kunnen organiseren om zo een rol te blijven spelen in het oplossen van de braindrain in Twente.

Factsheet

Solar Team Twente bestaat uit twintig studenten van Saxion en Universiteit Twente. In het team vervult iedereen zijn eigen functie op het gebied van management, communicatie of techniek.

Challengerklasse
Solar Team Twente doet mee in de Challengerklasse, ook wel de Formule 1 klasse voor zonneauto's. De zonneauto's in deze klasse zijn ontworpen op efficiëntie. De winnaar van de Challengerklasse is het team dat als eerste met de zonneauto de gehele route aflegt volgens de reglementen.

Partners
Solar Team Twente heeft meer dan 150 partners, en dit aantal groeit nog steeds.

Stichting
De stichting van Solar Team Twente bestaat uit Saxion, Universiteit Twente, ROC van Twente en Thales. Alle lagen van het Twentse onderwijs zijn vertegenwoordigd in Stichting Solar Team Twente.

Financiën
Het project wordt gefinancierd door verschillende partners (overheden, onderwijsinstellingen en ondernemingen). Dit gebeurt in de vorm van cash en natura.

Bridgestone World Solar Challenge
De Bridgestone World Solar Challenge is een tweejaarlijkse wedstrijd voor auto's rijdend op uitsluitend zonne-energie. De wedstrijd gaat dwars door de Australische outback, van Darwin (noord) naar Adelaide (zuid). De afstand van de race bedraagt ruim 3000 kilometer.

Teams vanuit de hele wereld
Aan de Bridgestone World Solar Challenge doen deze editie ruim vijftig teams, meer dan ooit, mee uit verschillende werelddelen. Zo doen er diverse teams mee uit Europa, Amerika, Indonesië, Japan en Arabië.

Doel Bridgestone World Solar Challenge
Het ontwerpen van een auto die op uitsluitend zonne-energie in maximaal 6 dagen een afstand van meer dan 3000 kilometer kan afleggen. De Bridgestone World Solar Challenge promoot duurzaam transport. Door bijvoorbeeld de reglementen aan te passen, wordt technologische innovatie bij deelnemende teams extra gestimuleerd.

Teamleden 2019

Naam: Andreas Kajim
Functie: Structureel Ontwerp
Leeftijd: 21 jaar
Uit: Wageningen-Hoog, Gelderland
Studie: Werktuigbouwkunde, Universiteit Twente

Ik ben Andreas Kajim, geboren in Wageningen en met 21 jaar de jongste uit het team. Ik zit in het derde jaar van Werktuigbouwkunde. Mijn studie is leuk maar ik wilde een extra uitdaging, iets waar ik later met trots op kan terug kijken, zo kwam ik op het idee om me op te geven voor het solarteam. Het leuke aan mijn functie, Structureel Ontwerp, vind ik de veelzijdigheid. Ik houd me bezig met alles van het ontwerpen tot en met het produceren van een onderdeel. Er komt dus veel bij kijken qua harde techniek maar ook het regelen van alles voor de productie inclusief het coördineren van een productieteam. Daarnaast zorg ik als Hoofd Mechanica, Aerodynamica en Structureel (HoofdMAS) ervoor dat de drie deelteams goed samen kunnen werken zodat we de beste zonneauto kunnen neerzetten! Ik heb erg veel zin om de komende anderhalf jaar met het team de beste auto te maken en samen een geweldige tijd te hebben!

Naam: Annelies Dekker
Functie: Teamleider
Leeftijd: 24 jaar
Uit: Almelo
Studie: Technische Natuurkunde, Universiteit Twente

Het onmogelijke mogelijk maken. Dat is Solar Team Twente voor mij. Ik ben Annelies Dekker, 24 jaar, en geboren in Almelo. Zes jaar geleden ben ik verhuisd naar Enschede om de studie Technische Natuurkunde te volgen. Inmiddels heb ik mijn Bachelor binnen, maar voordat ik ook mijn Master ga afronden, leek het mij supergaaf om aan een groot en uitdagend project als Solar Team Twente te werken. Als teamleider ga ik de komende 1,5 jaar ervoor zorgen dat wij als één team, één familie en als eerste over de finishlijn van de Bridgestone World Solar Challenge komen. De rol van teamleider is een afwisselende en uitdagende functie, en ik kijk er ontzettend naar uit om samen met het team de snelste zonneauto ter wereld te bouwen!

Naam: Arthur Kambartsumjan
Functie: Externe Betrekkingen
Leeftijd: 21 jaar
Uit: Leeuwarden
Studie: Technische Bedrijfskunde, Universiteit Twente

Mijn naam is Arthur Kambartsumjan, 21 jaar oud en opgegroeid in het mooie Ljouwert, oftewel Leeuwarden. In mijn dagelijkse leven probeer ik altijd tot het uiterste te gaan, mijn grenzen op te zoeken en deze grenzen zelfs nog te verleggen. Inmiddels heb ik in juli mijn bachelor Technische Bedrijfskunde afgerond en ben ik sinds september bezig met mijn volgende uitdaging: het winnen van de Bridgestone World Solar Challenge 2019. Met mijn mede-extern Jasper de Groote zijn wij samen verantwoordelijk voor meer dan 165 partners van Solar Team Twente. Aan ons is het de uitdaging om dit netwerk nog meer te vergroten, de relaties te onderhouden en gezamenlijk de snelste zonneauto ter wereld te bouwen!

Naam: Evert van der Hoek
Functie: Mechanicus
Leeftijd: 22 jaar
Uit: Emmen
Studie: Werktuigbouwkunde, Universiteit Twente

Mijn naam is Evert van der Hoek (22 jaar oud) en ik ben geboren in Emmen. Nadat ik afgelopen zomer mijn Bachelor Mechanical Engineering succesvol had afgerond, was ik toe aan een nieuwe uitdaging. Een uitdaging waarbij ik de opgedane theoretische kennis kon toepassen op de praktijk. Deze heb ik gevonden binnen het Solar Team: Anderhalf jaar lang aan een eigen zonneauto bouwen met een team vol gemotiveerde mede studenten. Deze editie zal ik samen met Jan de mechanica van de auto verzorgen. Samen met de rest van het team gaan we er voor zorgen dat onze auto als eerste over de finish van de World Solar Challenge 2019 komt!

Naam: Frances van Elburg
Functie: Marketing en evenementen
Leeftijd: 22 jaar
Uit: Veenendaal
Studie: Industrieel Ontwerpen, Universiteit Twente

Drie jaar geleden begon ik vol enthousiasme aan de studie Industrieel Ontwerpen. In het laatste jaar van mijn bachelor ontdekte ik mijn liefde voor het onderwijs. Mijn plan voor komend jaar: beginnen aan een master en eventueel nog een paar uur in de week lesgeven. Totdat het solarteam op mijn pad kwam. Hoewel ik nooit had verwacht dat ik in een studententeam terecht zou komen, ben ik toch erg enthousiast geworden over het solarteam en heb ik mijn motivatie brief opgestuurd. Met mijn functie hoop ik zo veel mogelijk mensen te bereiken en te laten zien hoe mooi dit team is. Samen met iedereen

die daarvoor open staat, hoop ik onze doelen te bereiken: Natuurlijk het winnen van de Bridgestone World Solar Challenge, maar ook het bijdragen aan het behalen van de UN Global Goals.

Naam: Guido Meindertsma
Functie: Aerodynamica
Leeftijd: 21 jaar
Uit: Gouda
Studie: Technische Natuurkunde, Universiteit Twente

Mijn naam is Guido Meindertsma, ik ben 21 jaar en ik ben geboren en opgegroeid in Gouda. In 2015 heb ik de keuze gemaakt om in Enschede te gaan studeren, vanwege de aanwezigheid van de enige Studentenkartvereniging van Nederland: S.K.V. A la Kart. Racen zit in mijn bloed, dus bij Solar Team
Twente ben ik perfect op mijn plek. In mijn studie Technische Natuurkunde vond ik mijn affiniteit voor
Vloeistoffysica, wat mij heeft gedreven te solliciteren voor de functie aerodynamica. Dit betekent dat ik het komende jaar samen met mijn twee collega aerodynamici verantwoordelijk ben voor de weerstand en vormgeving van de auto. Daarnaast hoop ik in Australië net als tijdens het Europees kampioenschap wederom coureur te zijn, maar ditmaal in onze eigen zonneauto.

Naam: Hidde de Vries
Functie: Elektrotechniek
Leeftijd: 21 jaar
Uit: Zutphen
Studie: Electrical Engineering, Universiteit Twente

Mijn naam is Hidde de Vries en ben 21 jaar. Ik ben geboren in Amersfoort, maar vanaf mijn tweede opgegroeid in Zutphen. Na ruim twee jaar Electrical Engineering te hebben gestudeerd aan Universiteit Twente, kreeg ik de kans om Solar Team Twente te komen versterken. Deze kans heb ik natuurlijk direct aangegrepen.
Ik heb in mijn studie enorm genoten van praktische opdrachten, en een zonneauto bouwen is natuurlijk de mooiste praktische opdracht die te bedenken is. Ik ga voornamelijk werken aan de accu, waarbij ik hopelijk ook oplossingen vind voor een duurzamere toekomst. Ik kijk ernaar uit met het team, hopelijk op de eerste plaats, over de finish te komen in Australië tijdens de World Solar Challenge 2019!

Naam: Jan de Wit
Functie: Mechanica
Leeftijd: 24 jaar
Uit: Apeldoorn
Studie: Werktuigbouwkunde, Saxion Enschede

Mijn naam is Jan de Witt, 24 jaar en opgegroeid in Apeldoorn. Voor mijn huidige studie werktuigbouwkunde aan Saxion Enschede, heb ik mbo werktuigbouwkunde gestudeerd. Daarom ben ik één van de oudste in het team. Ik ben altijd bezig met techniek en op zoek naar nieuwe uitdagingen. Dit heeft ertoe geleid om samen met Evert de functie mechanica te vervullen. Hier ben je onder andere verantwoordelijk voor de wielophanging, het stuursysteem en het remsysteem. Ik kijk er naar uit om mijn opgedane kennis toe te kunnen passen en samen met het team een winnende zonneauto te bouwen om de overwinning te halen in Australië tijdens de Bridgestone World Solar Challenge 2019!

Naam: Jan Willem Mijnheer
Functie: Elektrotechniek
Leeftijd: 22 jaar
Uit: Hengelo
Studie: Technische Natuurkunde, Universiteit Twente

Mijn naam is Jan Willem Mijnheer, 22 jaar oud en geboren en getogen in Hengelo. Afgelopen jaar heb ik mijn bachelor Technische Natuurkunde afgerond aan de Universiteit Twente en dat leek mij het perfecte moment om meer te gaan doen dan alleen studeren. Al snel besloot ik te solliciteren voor het solarteam, omdat het zo'n uitdagend en multidisciplinair project is. Daarbij leek het mij geweldig om met 19 anderen anderhalf jaar bezig te zijn met het ontwikkelen van je eigen zonneauto. Binnen het team ga ik mij vooral bezighouden met het ontwikkelen en testen van het elektronische systeem van de nieuwe auto.

Naam: Jasper de Groote
Functie: Externe Betrekkingen
Leeftijd: 21 jaar
Uit: Hoogeveen
Studie: Werktuigbouwkunde, Universiteit Twente

Mijn naam is Jasper de Groote, 21 jaar oud en opgegroeid in Hoogeveen. Sinds twee jaar studeer ik Werktuigbouwkunde aan de Universiteit Twente waarbij ik altijd opzoek ben geweest naar echte uitdagingen. Binnen Solar Team Twente is het aan mij en mijn mede-externe Arthur de taak om het contact met bedrijven te onderhouden en ervoor te zorgen dat zoveel mogelijk bedrijven enthousiast zijn en blijven over dit fantastische project. Met het team en alle partners hebben we één gezamenlijk hoofddoel: het winnen van de World Solar Challenge 2019.

Naam: Koen Boulogne
Functie: Aerodynamica
Leeftijd: 23 jaar
Uit: Enschede
Studie: Werktuigbouwkunde, Universiteit Twente

Mijn naam is Koen Boulogne (23 jaar). Ik ben opgegroeid in Enschede en hierdoor kende ik Solar Team Twente al lang voordat ik begonnen ben met studeren. Een zonneauto ontwerpen, deze vervolgens bouwen en daarmee een race rijden op top niveau is een ervaring die je niet mag laten liggen vind ik. Na het eerste jaar van mijn master achter de rug te hebben besloot ik dus om het afstuderen nog even anderhalf jaar te laten wachten. Komende tijd ga ik samen met Guido en Mariska aan de aerodynamica van de auto werken. Eindelijk is het tijd om de studie in de praktijk te brengen!

Naam: Laurens Schalk
Functie: Structureel Ontwerp
Leeftijd: 21 jaar
Uit: Nijkerk
Studie: Werktuigbouwkunde, Universiteit Twente

Hallo, mijn naam is Laurens Schalk (21 jaar) en ik kom uit het prachtige Nijkerk. 3 jaar geleden ben ik begonnen aan mijn studie werktuigbouwkunde aan de Universiteit Twente. Dit zal echter wat vertraging oplopen, want ik ga aankomende 1,5 jaar als structureel ontwerper bezig met het ontwerpen en bouwen van de allerbeste zonnewagen van de wereld! Ik ken het Solar Team Twente al vanaf toen ik pakweg 8/9 was omdat mijn oom toen in Australië was geweest en me foto's liet zien van de Brigdestone World Solar Challenge. Toen vond ik het al ontzettend cool en dat enthousiasme heb ik tot vandaag de dag vast weten te houden. We hebben een geweldig leuk team en ik heb er alle vertrouwen in dat we samen een geweldig resultaat kunnen neerzetten!

Naam: Marijn Kalter
Functie: Strategie
Leeftijd: 21 jaar
Uit: Apeldoorn
Studie: Technische Natuurkunde, Universiteit Twente

Mijn naam is Marijn Kalter, 21 jaar oud en ik ben geboren en getogen in Apeldoorn. Afgelopen jaar heb ik mijn bachelor Technische Natuurkunde afgerond en daarom ben ik op zoek gegaan naar een andere uitdaging. Mijn broer (Rémon Kalter) heeft afgelopen editie (2017) bij Solar Team Twente gezeten en zodoende heb ik er vorige editie al ontzettend veel van mee gekregen. Dit heeft er ook mede voor gezorgd dat ik uiteindelijk heb gesolliciteerd voor Solar Team Twente.
Mijn functie is strategie, wat eigenlijk betekent dat ik tijdens de World Solar Challenge in Australië bepaal hoe hard onze zonneauto moet rijden om zo snel mogelijk over de finish te komen. Hierbij zijn de karakteristieken van de zonneauto en het weer de grootste factoren. Het is echt een heel gaaf project en een unieke ervaring om anderhalf jaar lang als één groot team samen te werken om hopelijk in Australië als eerste over de finish te komen!

Naam: Mariska Bos
Functie: Aerodynamica
Leeftijd: 23 jaar
Uit: Hengelo, Overijssel
Studie: Werktuigbouwkunde, Universiteit Twente

Mijn naam is Mariska Bos, ik ben 23 jaar en een geboren en getogen Hengeloër. Vorig jaar heb ik mijn bachelor Werktuigbouwkunde gehaald, daarna heb ik gekozen voor de master Engineering Fluid Dynamics. Daarvan heb ik het eerste jaar succesvol afgerond, maar ik miste toch de praktische toepassing in mijn studie. De functie Aerodynamica is perfect om de kennis uit mijn studie toe te passen in dit geweldige en ambitieuze project. Ik kijk ernaar uit om, samen met de rest van dit team, een prachtauto te bouwen!

Naam: Martijn Noorlander
Functie: Data Acquisitie
Leeftijd: 21 jaar
Uit: Apeldoorn
Studie: Technische Informatica, Universiteit Twente

Hallo! Ik ben Martijn Noorlander, 21 jaar oud en ik kom uit Apeldoorn. In Enschede ben ik bezig met mijn bachelor Technische Informatica, waarvan ik tijdens het tweede jaar tot de conclusie kwam dat ik een nieuwe uitdaging wilde naast mijn studie. Daarop heb ik besloten te solliciteren op de functie Data Acquisitie bij het solarteam, hier is mijn belangrijkste verantwoordelijkheid alle data van en naar de auto om zo in de gaten te houden of alles goed gaat tijdens de race. Het solarteam is een geweldige mogelijkheid om mijn kennis uit te breiden en samen te werken in een multidisciplinair team, ik heb er zin in!

Naam: Merel Oldenburg
Functie: Secretaris, Financiën en Logistiek
Leeftijd: 22 jaar
Uit: Leiden
Studie: Technology and Liberal, Arts and Sciences, Universiteit Twente

Inmiddels 3 jaar geleden heb ik mijn vertrouwde plekje in de randstad verruild voor Twente. Als student "Technology and Liberal, Arts and Sciences" aan het University College Twente heb ik mijzelf 3 jaar lang beziggehouden met allerlei vraagstukken op het raakvlak van techniek en maatschappij. Als pronkstuk ga ik nu de ultieme uitdaging aan: het Solar Team Twente. Als Secretaris, Financiën en Logistiek breng ik mijn veelzijdigheid en organisatorische kennis in de praktijk. Het ligt in mijn aard om het grote plaatje te willen begrijpen, met deze management rol krijg ik dan ook elk facet van het project mee. Naast structuur een efficiëntie toe te voegen aan het team wil ik mij gaan richten op het ontwikkelen van de lange termijnvisie van het Solar Team Twente.

Naam: Nikki van de Rijdt
Functie: Marketing en evenementen
Leeftijd: 23 jaar
Uit: Maarheeze
Studie: Technische Scheikunde, Universiteit Twente

Samen het avontuur aangaan om een geweldige prestatie neer te zetten tijdens de Bridgestone World Solar Challenge 2019. Dit is in een notendop waarom ik onderdeel wilde uit maken van Solar Team Twente. Ik ben Nikki, 23 jaar oud en ik kom uit het Brabantse dorpje Maarheeze. Na het afronden van de bachelor Scheikundige Technologie aan Universiteit Twente wilde ik mezelf graag verder ontwikkelen. Mijn passie voor duurzaamheid en techniek wilde ik graag combineren met organiseren. Daarom ben ik deze editie Evenementen Coördinator in het Communicatie Team. Verder zou ik Solar Team Twente dit jaar meer willen laten zien in het onderwijs, zodat we ook de volgende generatie enthousiast kunnen maken voor techniek en duurzaamheid. We hebben een fantastisch team en ik heb ontzettend veel zin om samen de uitdagingen aan te gaan!

Naam: Rob Kräwinkel
Functie: Elektrotechniek
Leeftijd: 21 jaar
Uit: Mijdrecht
Studie: Electrical Engineering, Universiteit Twente

Mijn naam is Rob Kräwinkel (21 jaar), ik kom uit het dorp Mijdrecht ver weg gelegen van Enschede. Voor mijn studie Electrical Engineering aan Universiteit Twente ben ik twee jaar geleden verhuisd naar het oosten. Tijdens mijn studie haal ik altijd de meeste motivatie uit de projecten omdat hier de opgedane kennis kan worden toegepast, dit is iets wat ik als erg belangrijk en nuttig zie. Ambities om een groter project aan te pakken waren er dus zeker en daarom zie ik het solarteam ook als een heel groot project waar al mijn kennis samen kan komen om de elektronica van de auto te verbeteren.

Naam: Sybren Wubs
Functie: Technisch manager
Leeftijd: 23 jaar
Uit: Heerenveen
Studie: Biomedische Technologie, Universiteit Twente

Hallo, ik ben Sybren Wubs, 23 jaar oud en ik kom uit het Friese Heerenveen. Na drie jaar bachelor en 1 jaar master Biomedische Technologie ben ik toe aan de volgende uitdaging: Solar Team Twente! Als technisch manager ben ik verantwoordelijk voor de planning, de voortgang en de interne communicatie van het technische team. Door de vele verschillende disciplines goed samen te laten werken bouwen wij de winnende zonneauto voor in Australië!